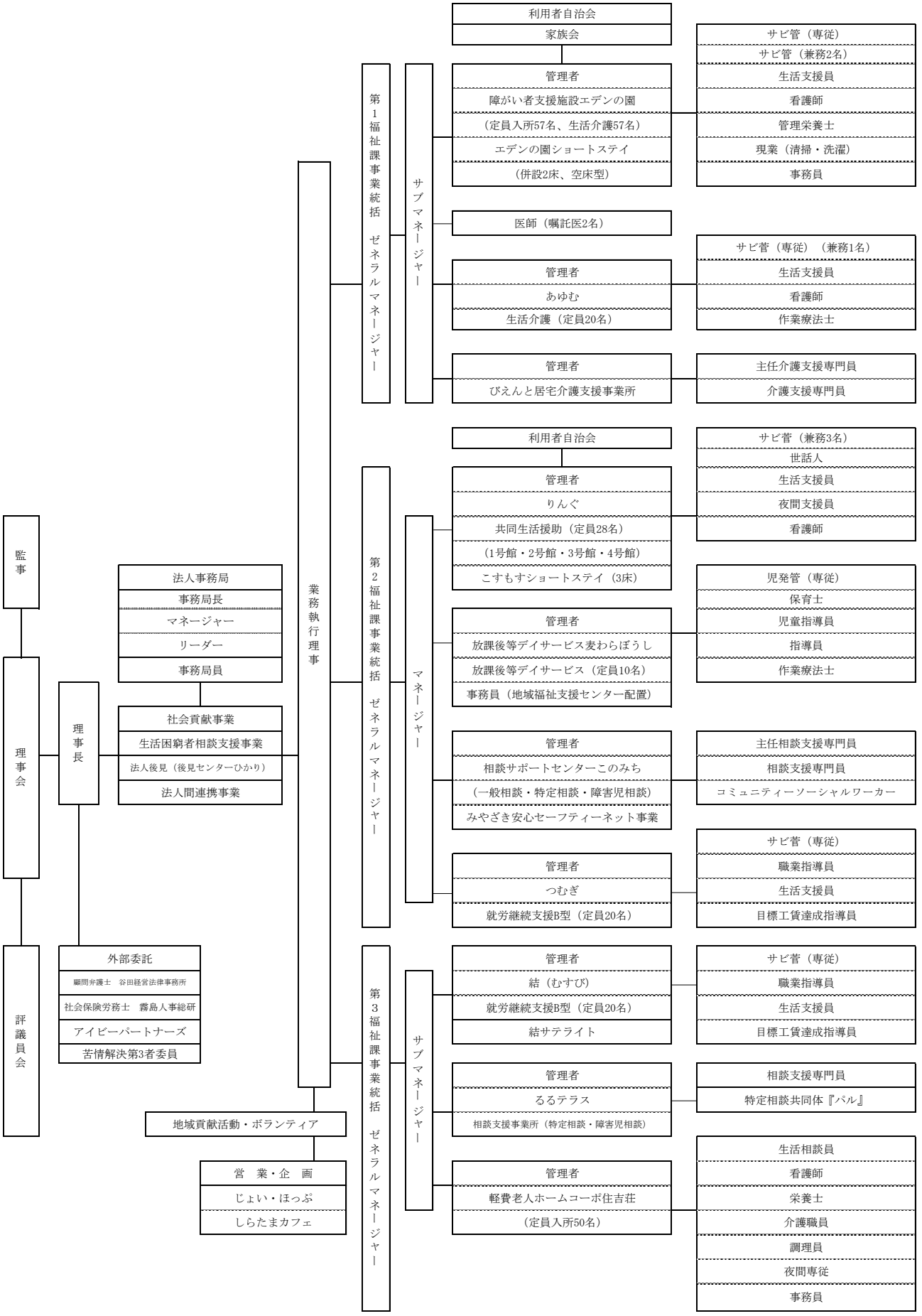
監事
理事会
評議員会
理事長
法人事務局
事務局長
マネージャー
リーダー
事務局員
社会貢献事業
生活困窮者相談支援事業
法人後見（後見センターひかり）
法人間連携事業
外部委託
顧問弁護士　谷田経営法律事務所
社会保険労務士　霧島人事総研
アイビーパートナーズ
苦情解決第3者委員
業務執行理事
地域貢献活動・ボランティア
営　業・企　画
じょい・ほっぷ
しらたまカフェ
第1福祉課事業統括　ゼネラルマネージャー
サブマネージャー
利用者自治会
家族会
管理者
障がい者支援施設エデンの園
（定員入所57名、生活介護57名）
エデンの園ショートステイ
（併設2床、空床型）
サビ管（専従）
サビ管（兼務2名）
生活支援員
看護師
管理栄養士
現業（清掃・洗濯）
事務員
医師（嘱託医2名）
管理者
あゆむ
生活介護（定員20名）
サビ管（専従）（兼務1名）
生活支援員
看護師
作業療法士
管理者
びえんと居宅介護支援事業所
主任介護支援専門員
介護支援専門員
第2福祉課事業統括　ゼネラルマネージャー
マネージャー
利用者自治会
管理者
りんぐ
共同生活援助（定員28名）
（1号館・2号館・3号館・4号館）
こすもすショートステイ（3床）
サビ管（兼務3名）
世話人
生活支援員
夜間支援員
看護師
管理者
放課後等デイサービス麦わらぼうし
放課後等デイサービス（定員10名）
事務員（地域福祉支援センター配置）
児発管（専従）
保育士
児童指導員
指導員
作業療法士
管理者
相談サポートセンターこのみち
（一般相談・特定相談・障害児相談）
みやざき安心セーフティーネット事業
主任相談支援専門員
相談支援専門員
コミュニティーソーシャルワーカー
管理者
つむぎ
就労継続支援B型（定員20名）
サビ管（専従）
職業指導員
生活支援員
目標工賃達成指導員
第3福祉課事業統括　ゼネラルマネージャー
サブマネージャー
管理者
結（むすび）
就労継続支援B型（定員20名）
結サテライト
サビ管（専従）
職業指導員
生活支援員
目標工賃達成指導員
管理者
るるテラス
相談支援事業所（特定相談・障害児相談）
相談支援専門員
特定相談共同体『パル』
管理者
軽費老人ホームコーポ住吉荘
（定員入所50名）
生活相談員
看護師
栄養士
介護職員
調理員
夜間専従
事務員